Ersatzteilliste Spare parts list

PFT Mischpumpe Mixing pump

RITMO L plus

Fahrgestell Ritmo 4

Chassis Ritmo 4

Kippflansch RITMO L plus 230 V Getriebemotor Artikelnummer 00613703 274U/min / 00654539 328U/min 5

Tilt flange RITMO L plus 230 V with gear motor part number 00613703 274U/min / 00654539 328 rpm 5

Ritmo Materialbehälter Gummimischzone 6

Ritmo Material hopper Rubber mixing tube 6

Aufsatztrichter / Behälteraufsatz DUSTCATCHER für Aufsatztrichter / Deckel Aufsatztrichter 7

Extension hopper / Extension hopper DUSTCATCHER for hopper extension / Cover for extension hopper 7

Deckel für Materialbehälter / Behälteraufsatz DUSTCATCHER für Materialbehälter Ritmo L plus komplett 8

Cover for material hopper / Extension hopper DUSTCATCHER for material hopper for RITMO L plus complete 8

Sackmangel Ritmo L plus Artikelnummer 00625970 9

Bag squeezer RITMO L plus part number 00625970 9

Pumpeneinheit Ritmo SD6-3 25V Artikelnummer 00651779 10

Pump unit SD6-3 25V male part number 00651779 10

Pumpeneinheit B 4-2 (W7) 25V-Teil für RITMO L plus Artikelnummer 00613021 11

Pump unit B 4-2 (W7) 25 male part for RITMO L plus part number 00613021 11

Pumpeneinheit Ritmo SD6-3 soft 25V Artikelnummer 00588876 12

Pump unit SD6-3 soft 25V male part number 00588876 12

Pumpeneinheit A 2-2,5 powercoat für RITMO L plus Artikelnummer 00630152 13

Pump unit A 2-2.5 powercoat for RITMO L plus part number 00630152 13

Schaltschrank Ritmo L 230V FU 2,2KW Artikelnummer 00209351 / 00654451 328 U/min bis 11.2019 14

Control box Ritmo L 230V FU 2.2 kW part number 00209351 / 00654451 328 rpm to 11.2019 14

Schaltschrank Ritmo L 230V FU 2,2KW Artikelnummer 00654451 328 U/min ab 11.2019 15

Control box Ritmo L 230V FU 2.2 kW part number 00654451 328 rpm from 11.2019 15

Schaltschrank Ritmo L 230V FU 2,2KW Artikelnummer 00209351 / 00654451 328 U/min 16

Control box Ritmo L 230V FU 2.2 kW part number 00209351 / 00654451 328 rpm 16

Wasserarmatur RITMO 42V Turbo Artikelnummer 00640073 17

Water manifold RITMO 42V Turbo part number 00640073 17

Wasserarmatur RITMO L plus 42V Artikelnummer 00639442 18

Water manifold RITMO L plus 42V part number 00639442 18

Luftkompressor DT4.8 230V Drucksteuerung Ritmo Artikelnummer 00078817 19

Air compressor DT 4.8 230 V pressure control Ritmo part number 00078817 19

Feinputzgerät 25 mm S10 30° 600 dreh4LU EWO Artikelnummer 00097283 20

Spraying gun 25 mm cap S10 (cone) 30° 600 mm turn part number 00097283 20

Feinputzgerät 25 S10 200 dreh 4LU EWO Artikelnummer 00111804 (Zubehörpaket RITMO L) 21

Spraying gun 25 mm cap S10 (cone) 30° 200 mm turn part number 00111804 (Accessories package RITMO L) 21

RITMO L Artikelnummer 00246445 (Zubehörpaket RITMO L) 22

RITMO L part number 00246445 (Accessories package RITMO L) 22

Luftschlauch RONDO 13mm 15m Hydraulik und Spritzgerät RITMO L plus powercoat 23

Air hose RONDO DN13 hydraulic Spraying gun RITMO L plus powercoat 23

Stromkabel und Werkzeugbeutel RITMO L plus powercoat 24

Extension cable Tool bag powercoat RITMO L plus powercoat 24

Fahrgestell Ritmo

Chassis Ritmo

Art. Nr./ Article No.	
1	00226842
2	20207107
3	00226837
4	00226836
5	20206602
6	20209317
7	20206304
8	00064962
9	00226563
10	20206322
11	20209313
12	20206603
13	00020180
14	00058053
15	20208603
16	00494990
16a	00494974
17	20209315
18	20206314
19	20209320
20	20206603
21	20202000
22	00604976
23	00066022
24	00589278
25	00472009
26	00064963
27	20208701
28	20209313
29	00589276
30	20444702
31	20206200
32	20209300

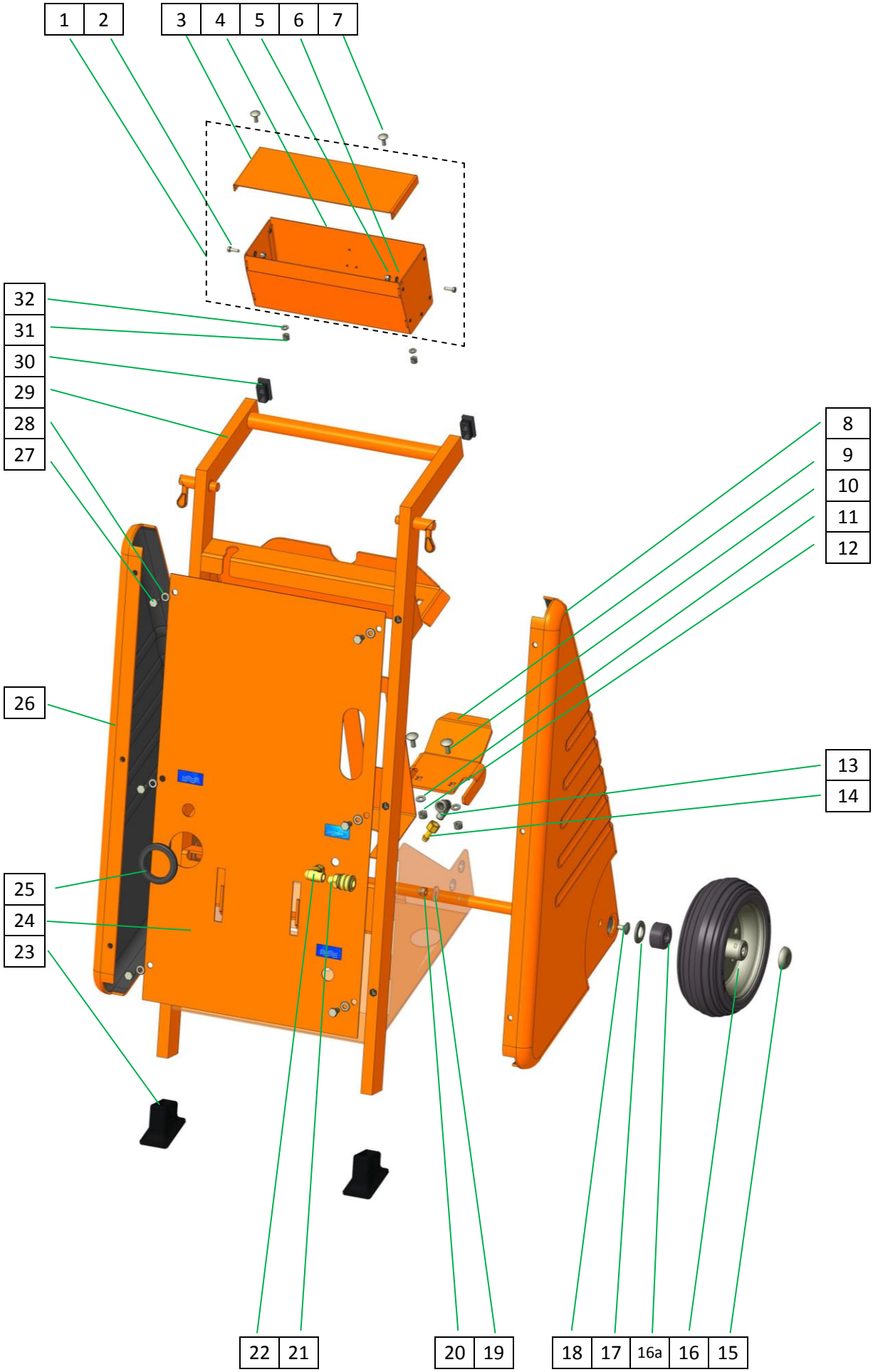

Kippflansch RITMO L plus 230 V Getriebemotor Artikelnummer 00613703 274U/min / 00654539 328U/min

Tilt flange RITMO L plus 230 V with gear motor part number 00613703 274U/min / 00654539 328 rpm

Art. Nr./ Article No.	
1	00654327
2	00268380
3	00268378
4	20432200
5	20432001
6	00069168
7	00069166
8	00613116
9	20207810
10	20209313
11	20207200
12	20100801
13	20102901
14	20207200
15	20101010
16	20209313
17	20207801
18	20207805
19	00521410
20	00612902
21	20108039
22	00613703

1	00654327
22	00654539
328 U/min rpm	

1	00222234
22	00613703
274 U/min rpm	

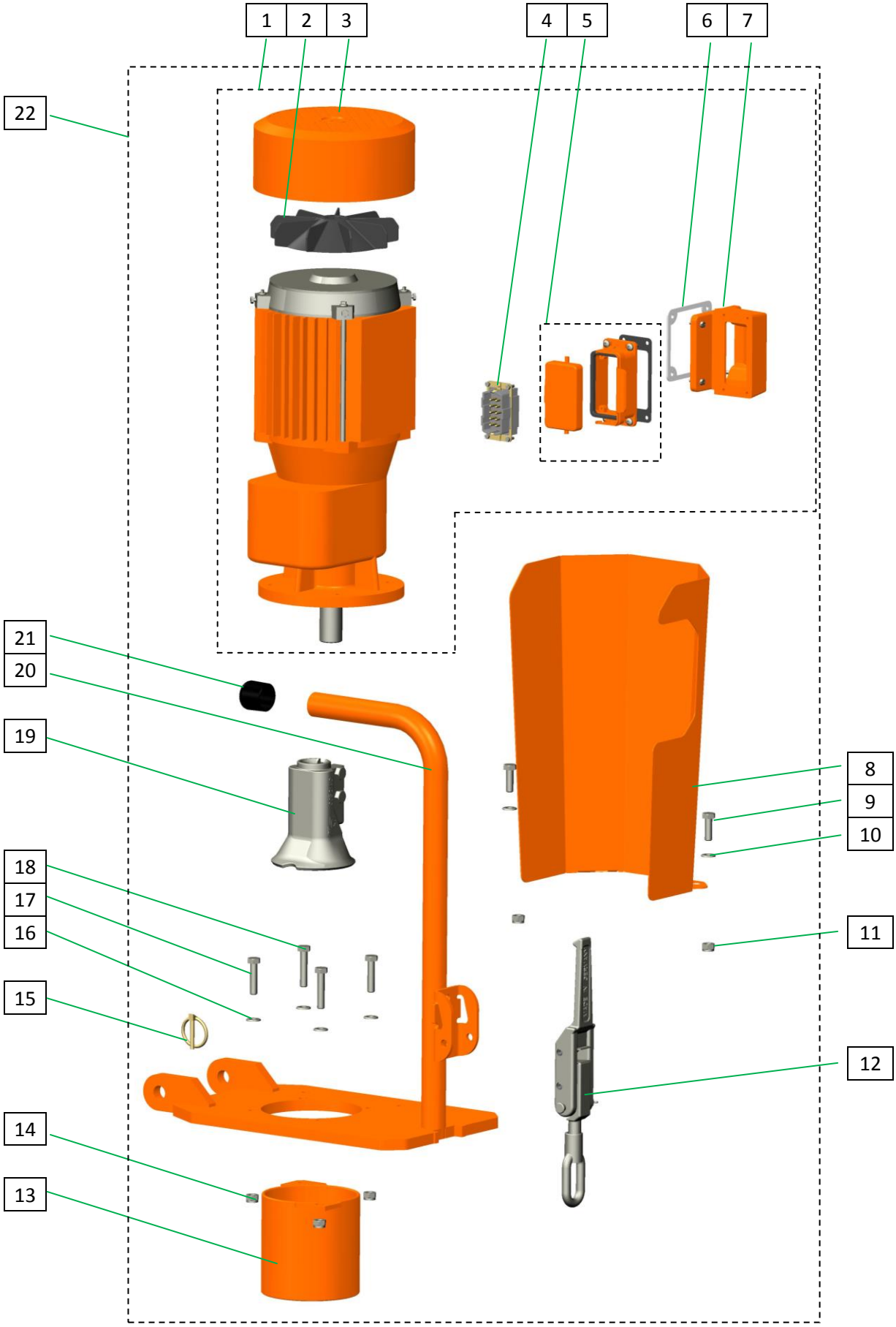

Ritmo Materialbehälter Gummimischzone

Ritmo Material hopper Rubber mixing tube

Art. Nr./ Article No.	
1	00612774
2	20206400
3	20207805
4	00612719
5	00661462
6	00058046
7	00108423
8	20200900
9	20201700
10	00222238
11	00231970
12	00588832
13	20206200
14	00023375
15	00226738
16	20206309
17	00214519
18	00612721
19	00630160 Powercoat

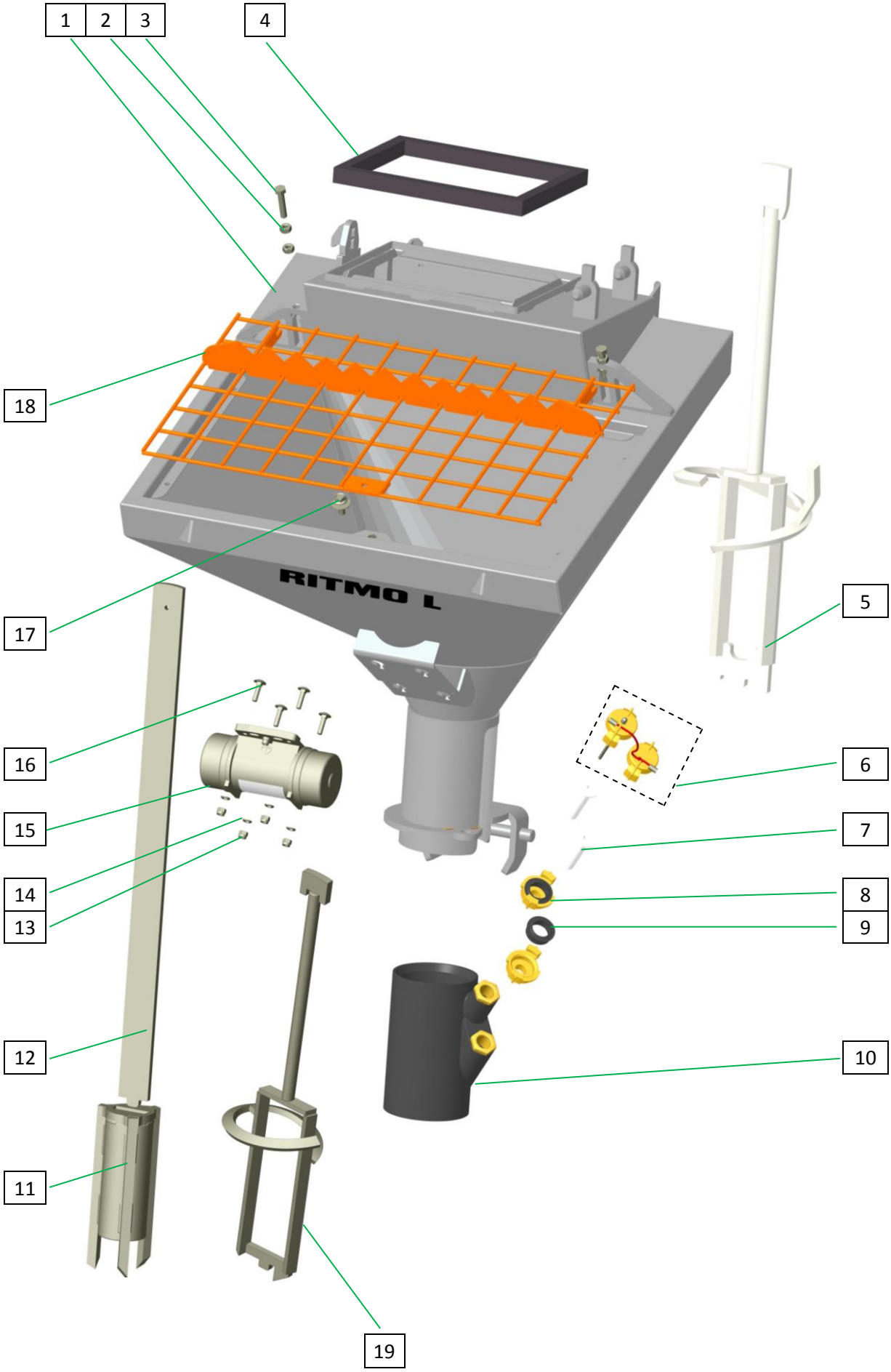

Aufsatztrichter / Behälteraufsatz DUSTCATCHER für Aufsatztrichter / Deckel Aufsatztrichter

Extension hopper / Extension hopper DUSTCATCHER for hopper extension / Cover for extension hopper

Art. Nr./ Article No.	
1	00612729
2	20207210
3	00058098
4	00612720
5	20602310
6	00226690
7	20207200
8	20209313
9	20209978
10	00612734
11	00619835
12	20602310
13	00226690
14	00619840
15	00619844
16	00619830
17	00020286
18	00619831

19	20209010

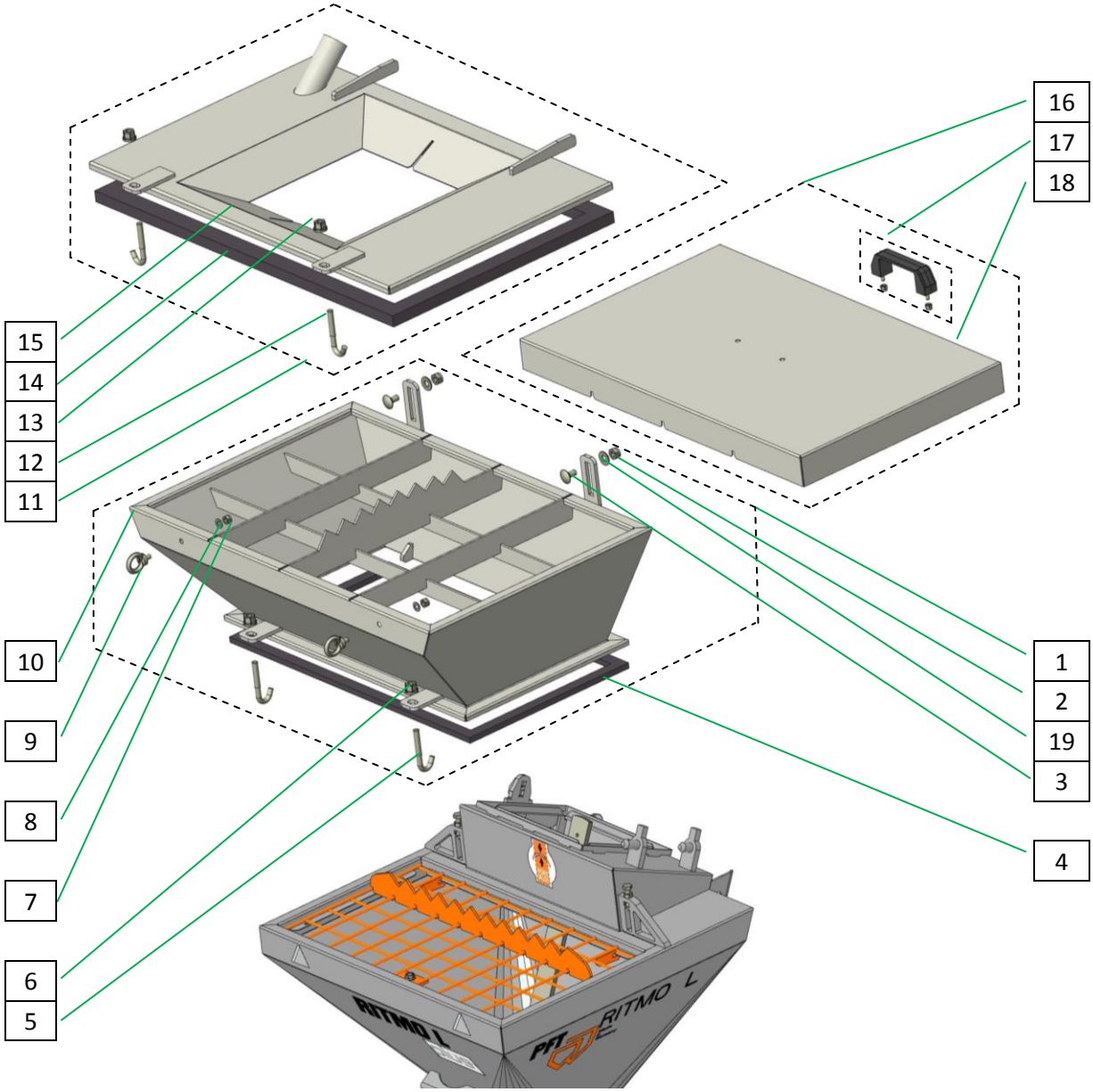

Deckel für Materialbehälter / Behälteraufsatz DUSTCATCHER für Materialbehälter Ritmo L plus komplett

Cover for material hopper / Extension hopper DUSTCATCHER for material hopper for RITMO L plus complete

Art. Nr./ Article No.	
1	00612834
2	20602310
3	00226690
4	00612720
5	00613263
6	00619788
7	00020286
8	00619789

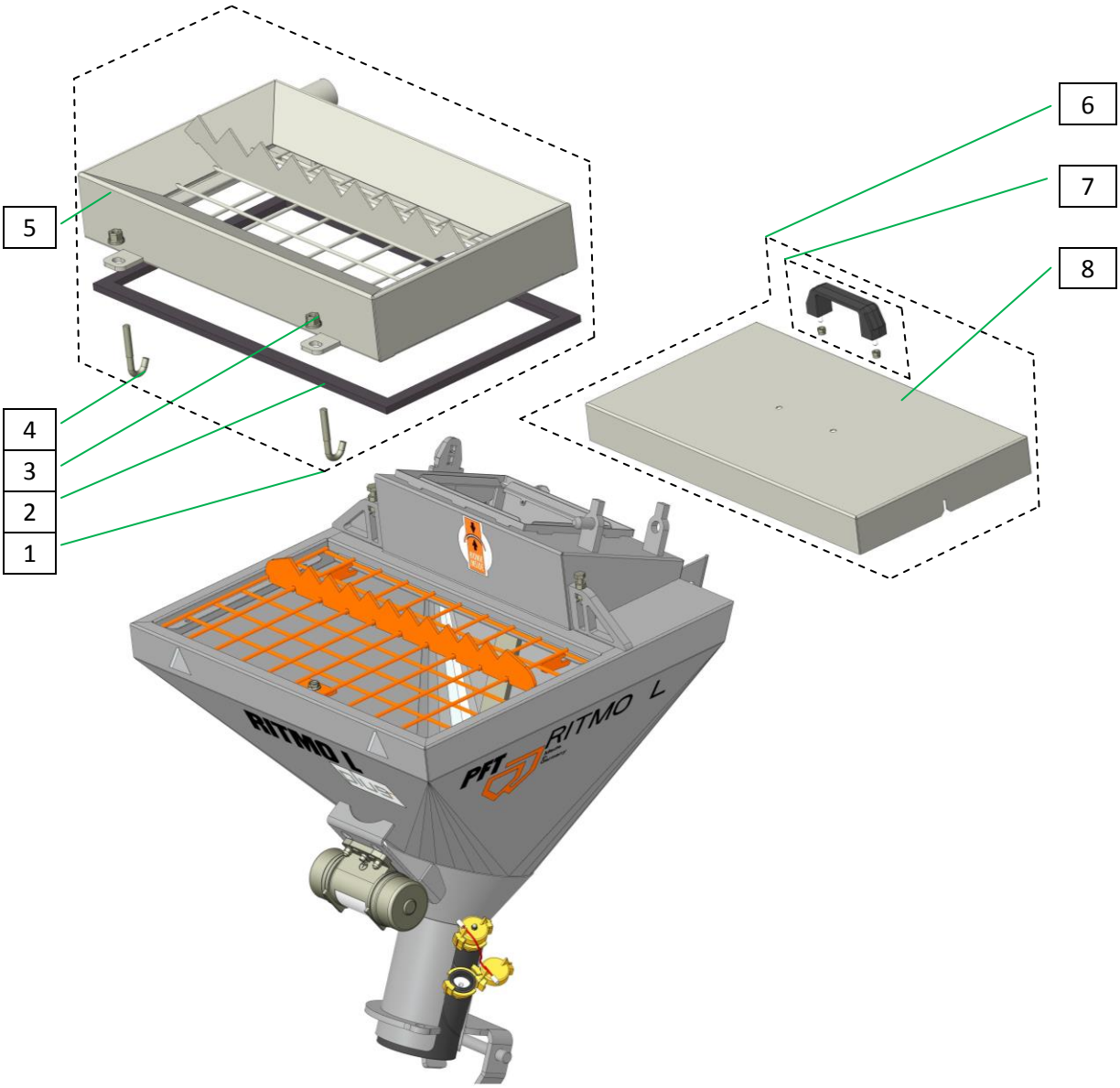

Sackmangel Ritmo L plus Artikelnummer 00625970

Bag squeezer RITMO L plus part number 00625970

Art. Nr./ Article No.	
1	00625970
2	00459811
3	00459593
4	20207810
5	20209313
6	20207200
7	00023243
8	20209326
9	20207210
10	00460447
11	00050970
12	00463573
13	20206322
14	20206603
15	20207200
16	00463125
17	00463667
18	00023394
19	20209100
20	00021389
21	00463228
22	20026001
23	00463154
24	00625971
25	20206603
26	20209313
27	20206323
28	20206603
29	20209711
30	20209313
31	00625990

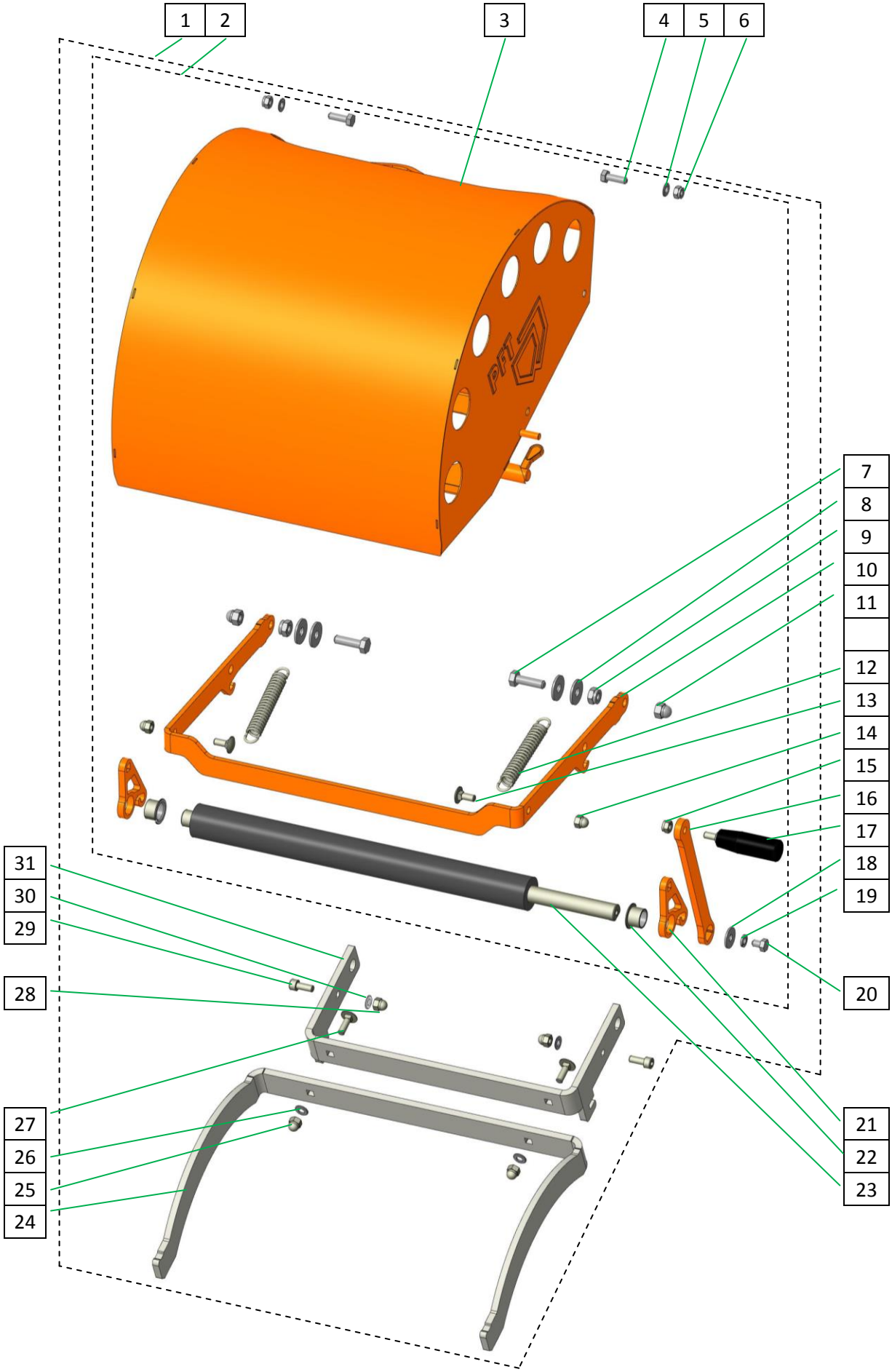

Pumpeneinheit Ritmo SD6-3 25V Artikelnummer 00651779

Pump unit SD6-3 25V male part number 00651779

Art. Nr./ Article No.	
1	20118414
2	00226009
3	00614748
4	00406288
5	20206900
6	20209990
7	00406289
8	00590576
9	00467631
10	20118414
11	00156106
12	00048692
13	00099088
14	00651779

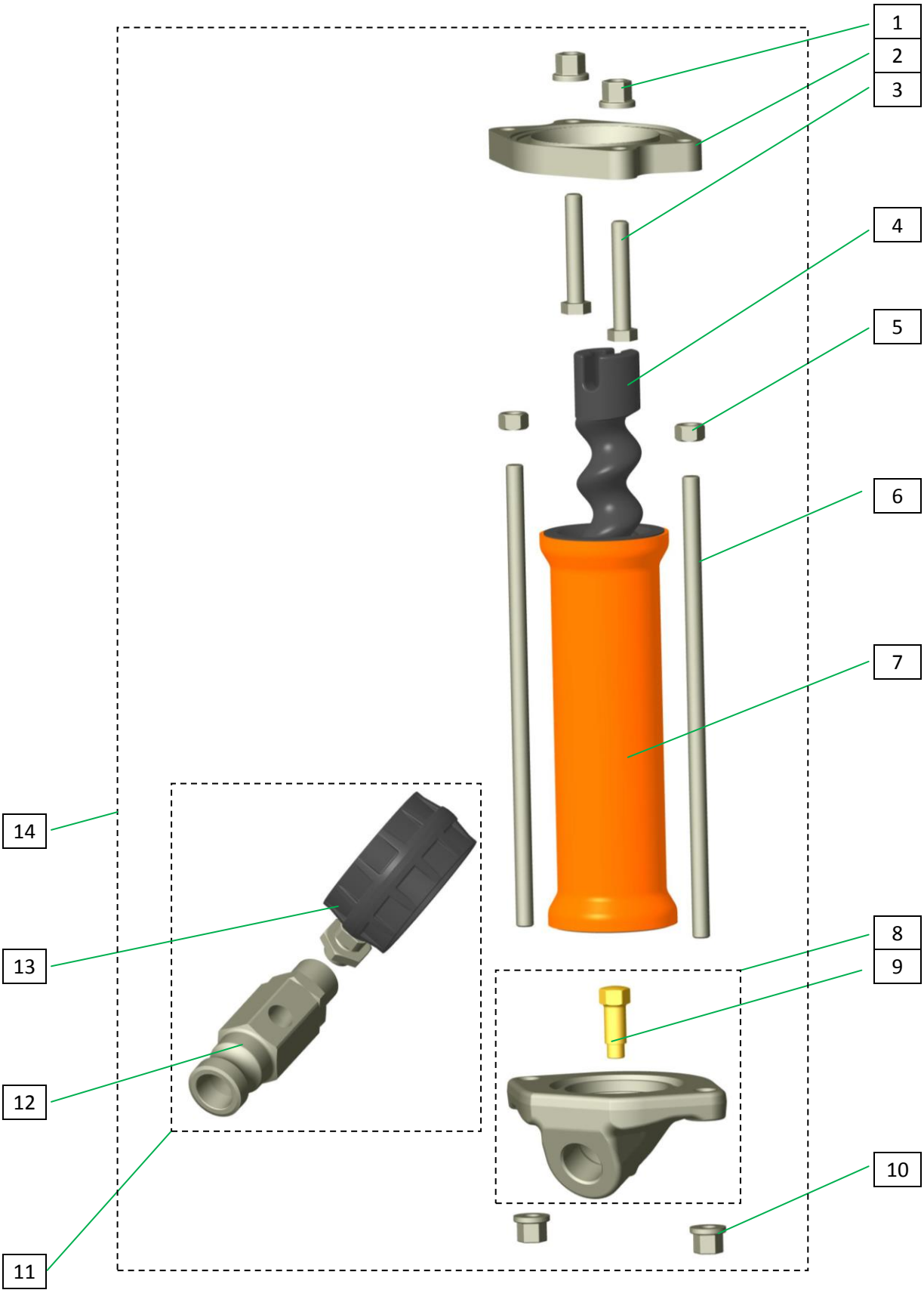

Pumpeneinheit B 4-2 (W7) 25V-Teil für RITMO L plus Artikelnummer 00613021

Pump unit B 4-2 (W7) 25 male part for RITMO L plus part number 00613021

Art. Nr./ Article No.	
1	20206900
2	00613022
3	00245810
4	00614748
5	00008462
6	20209313
7	00284479
8	00099088
9	00048692
10	00156106
11	00128180
12	00613021

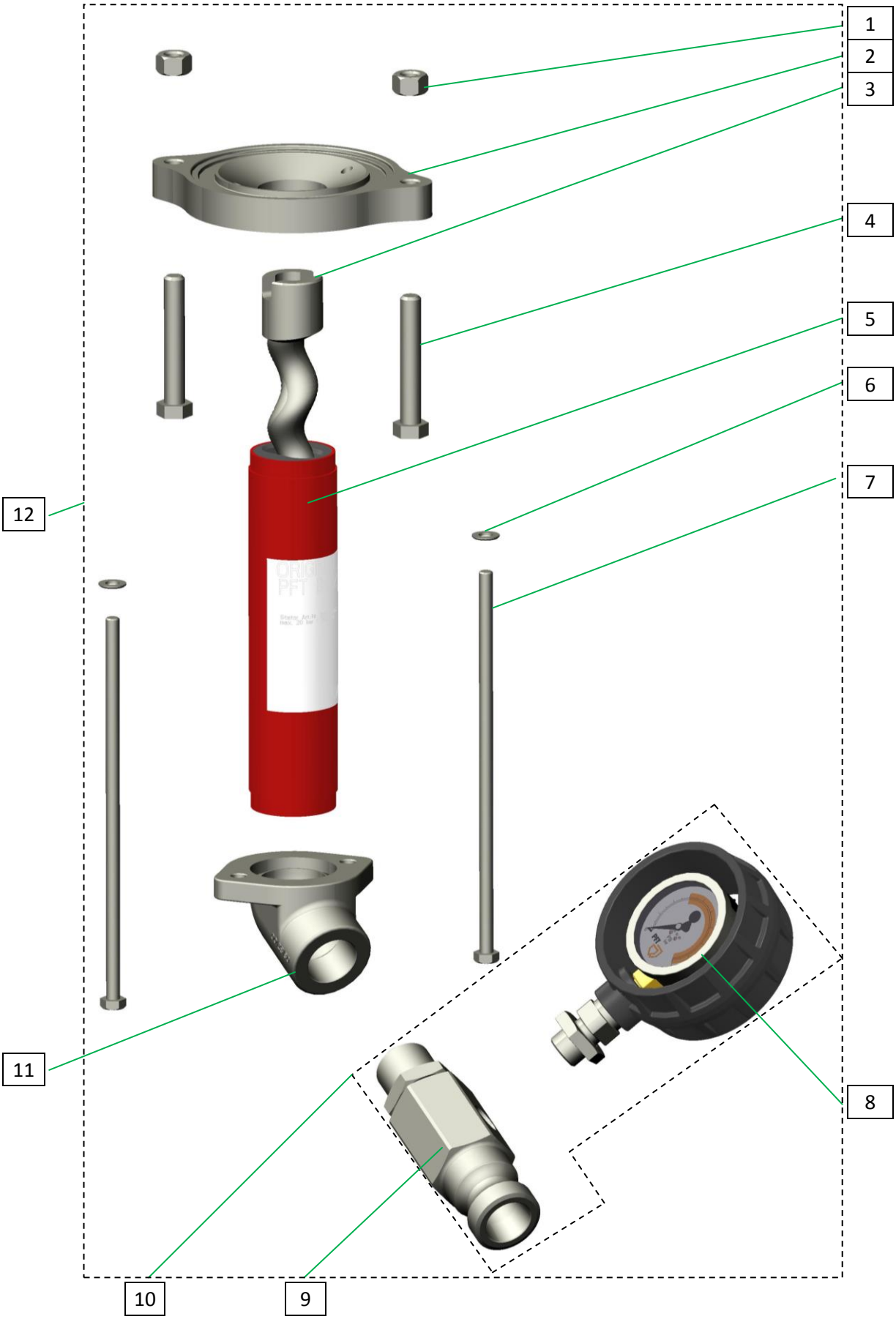

Pumpeneinheit Ritmo SD6-3 soft 25V Artikelnummer 00588876

Pump unit SD6-3 soft 25V male part number 00588876

Art. Nr./ Article No.	
1	20206900
2	20209000
3	00226009
4	00614748
5	00406288
6	20209990
7	00585053
8	00590576
9	00467631
10	20118414
11	00156106
12	00048692
13	00099088
14	00588876

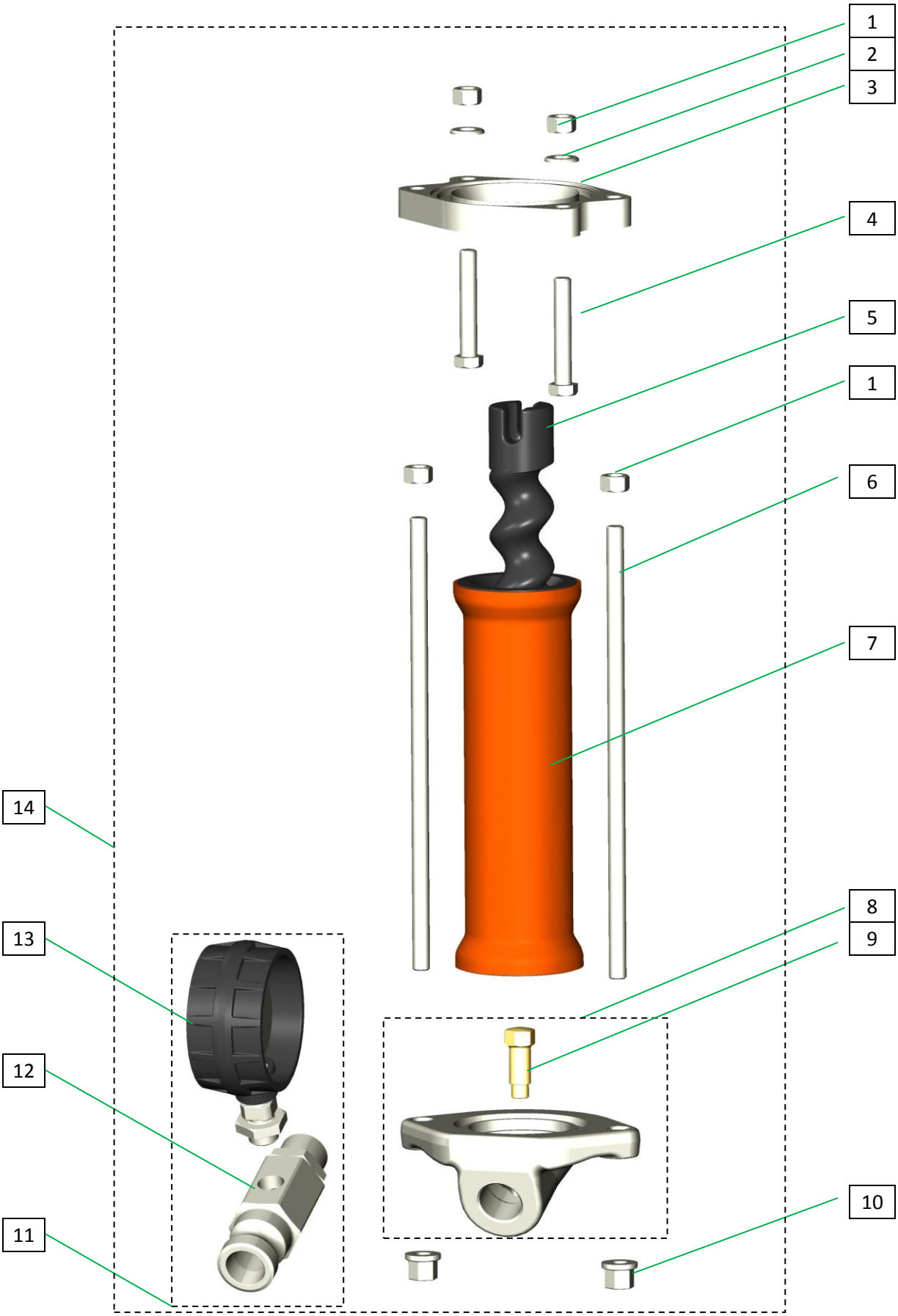

Pumpeneinheit A 2-2,5 powercoat für RITMO L plus Artikelnummer 00630152

Pump unit A 2-2.5 powercoat for RITMO L plus part number 00630152

Art. Nr./ Article No.	
1	00096349
2	00630157
3	20206400
4	00096348
5	00098176
6	00633471
7	00115426
8	00628592
9	00099088
10	00102491
11	00065979
12	00081214
13	00081247
14	00081213
15	00628587
16	00630152

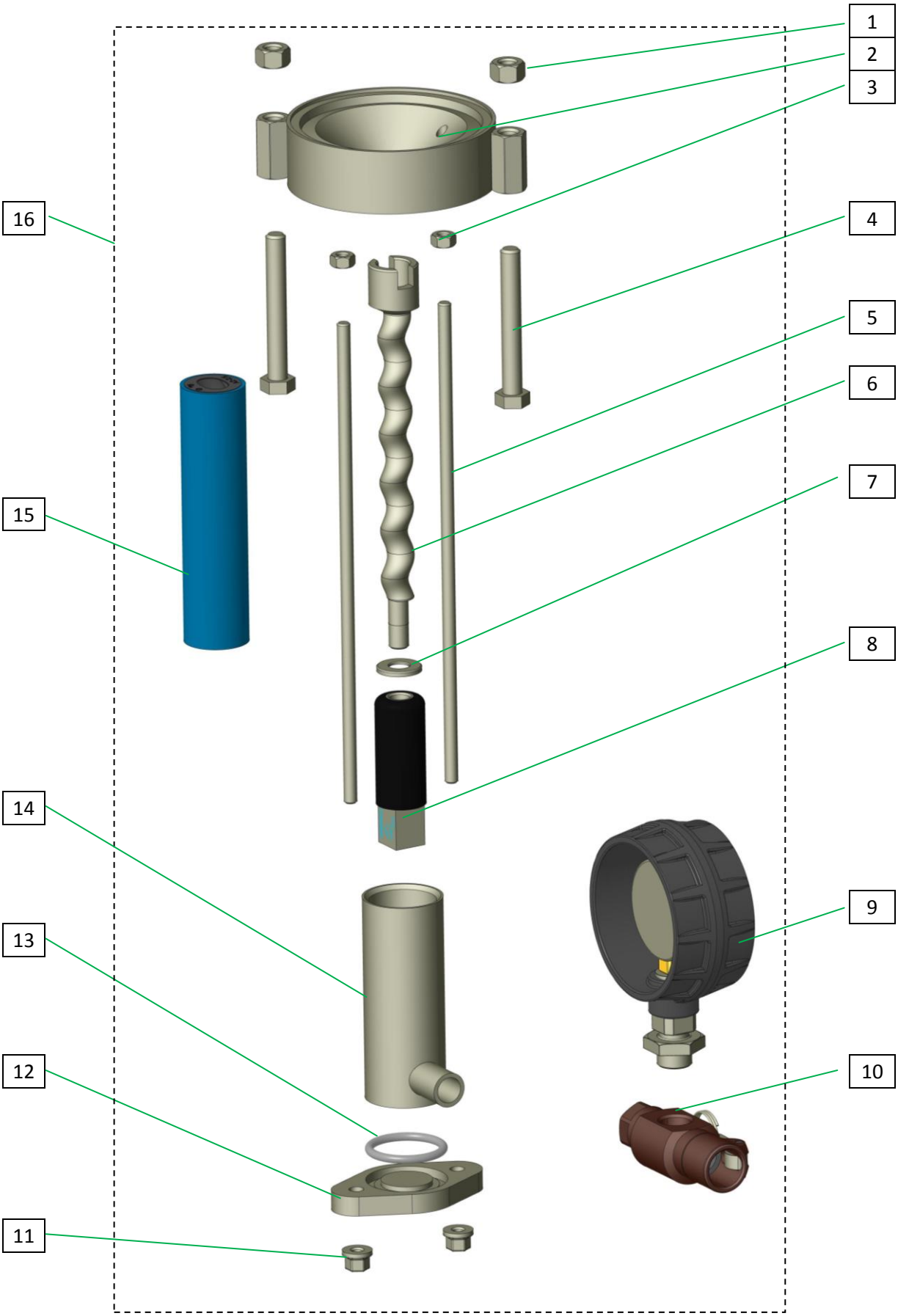

Schaltschrank Ritmo L 230V FU 2,2KW Artikelnummer 00209351 / 00654451 328 U/min bis 11.2019

Control box Ritmo L 230V FU 2.2 kW part number 00209351 / 00654451 328 rpm to 11.2019

Art. Nr./ Article No.		
1	00023281	
2	00106441	
3	00096143	
4	00248953	
5	00070243	L1
6	20206203	
7	20208701	
8	20209313	
9	00059495	
10	00065858	
11		U1
12	00041145	
13	00041127	L1
14	20427210	X6
15	20427200	X2
16	00012577	X1
17	00041141	
18	00041143	
19	00104568	
20	20428607	
21	20428604	X3
22	00001758	K4
23	20448120	K2
24	20462010	K3
25	00094272	K1
26	00209597	T1
27	20206400	
28	00023380	
29	20419010	
30	00022225	
31	00226866	
32	00044667	
33	00267704	
34	00066980	
35	00041141	Y1
36	00041127	L1
		X4
11	00653887	
274 U/min rpm		
11	00655503	
328 U/min rpm		
programmiert programmed		

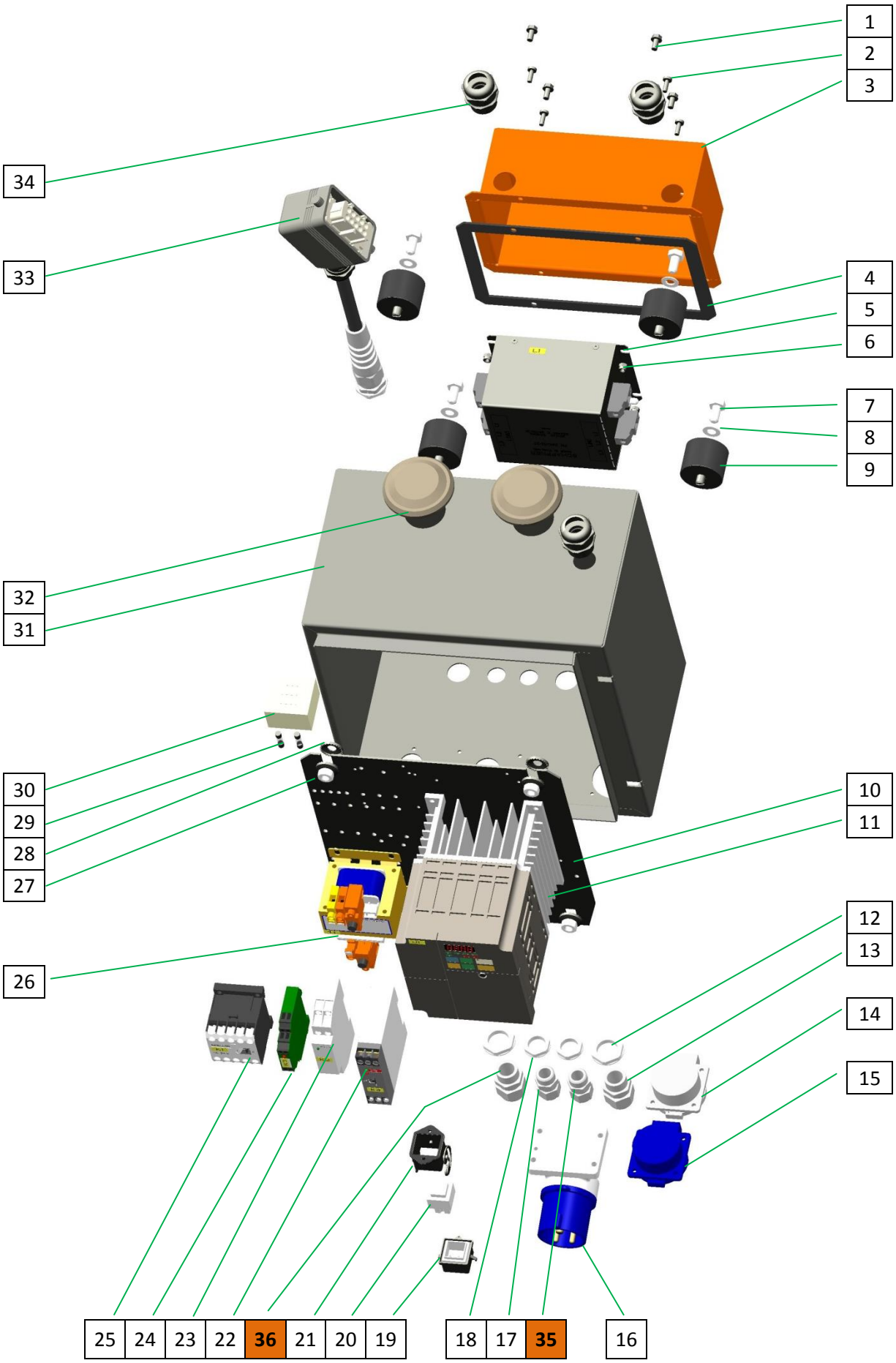

Schaltschrank Ritmo L 230V FU 2,2KW Artikelnummer 00654451 328 U/min ab 11.2019

Control box Ritmo L 230V FU 2.2 kW part number 00654451 328 rpm from 11.2019

Art. Nr./ Article No.		
1	00023281	
2	00106441	
3	00096143	
4	00248953	
5	00070243	L1
6	20206203	
7	20208701	
8	20209313	
9	00059495	
10	00065858	
11		U1
12	00041145	
13	00041127	L1
14	20427210	X6
15	20427200	X2
16	00012577	X1
17	00041141	
18	00041143	
19	00104568	
20	20428607	
21	20428604	X3
22	00001758	K4
23	20448120	K2
24	20462010	K3
25	00094272	K1
26	00209597	T1
27	20206400	
28	00023380	
29	20419010	
30	00022225	
31	00226866	
32	00044667	
33	00267704	
34	00066980	
35	00041141	Y1
36	00041127	L1
		X4
11	00677279	
RITMO L plus SD 6-3		
11	00677280	
RITMO L plus B4-2		
programmiert programmed		

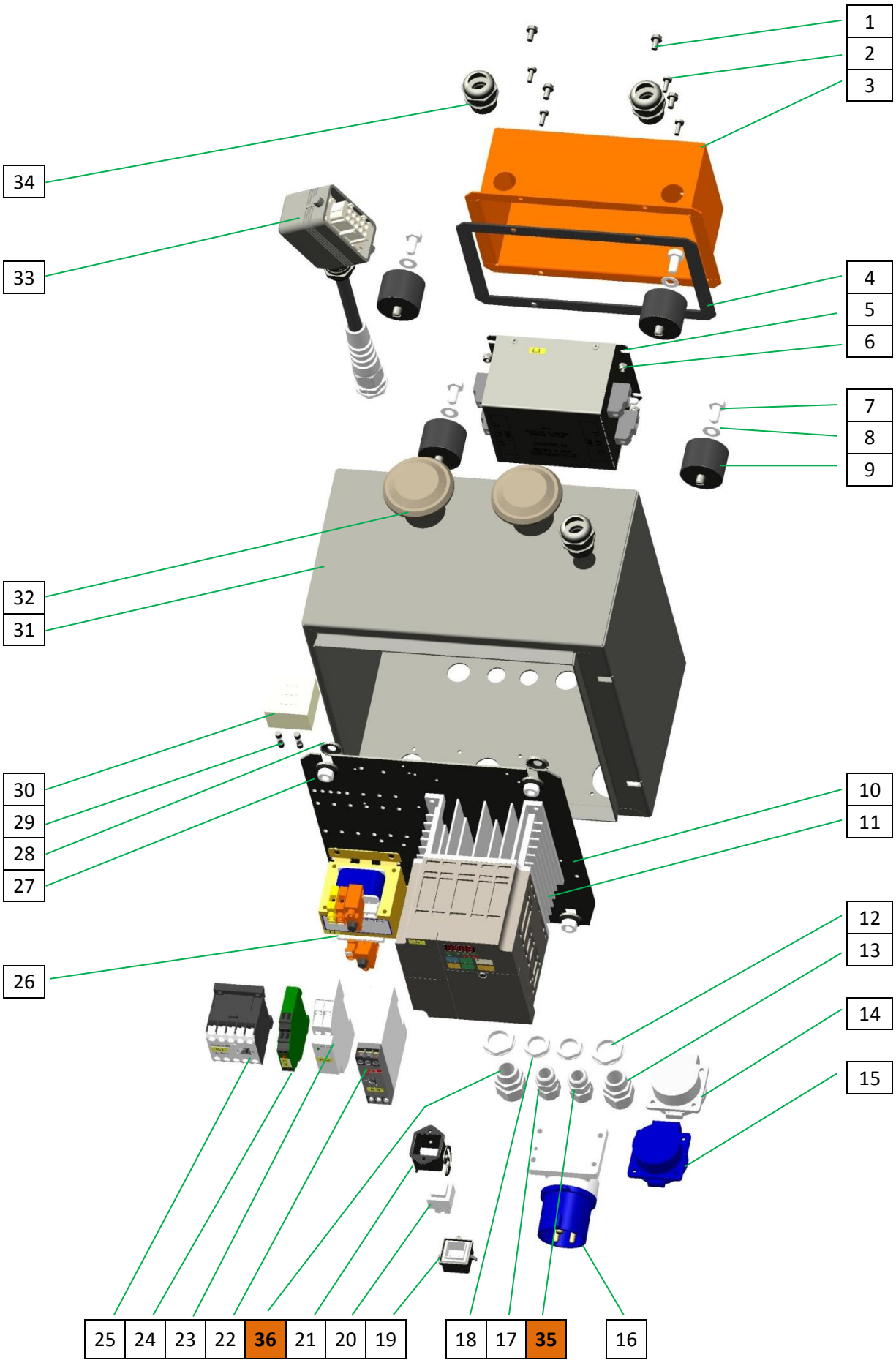

Schaltschrank Ritmo L 230V FU 2,2KW Artikelnummer 00209351 / 00654451 328 U/min

Control box Ritmo L 230V FU 2.2 kW part number 00209351 / 00654451 328 rpm

Art. Nr./ Article No.		
1	00053834	
2	00053835	
3	00053836	
4	00023495	
5	00226869	
6	00053767	
7	00104381	
8	00075699	
9	00053878	S2
10	00050783	
11	00065978	S7
12	00053830	
13	00053842	
14	20444500	
15	00036249	
16	00053839	S3
17	20455203	Q1

9a	00053878	S5

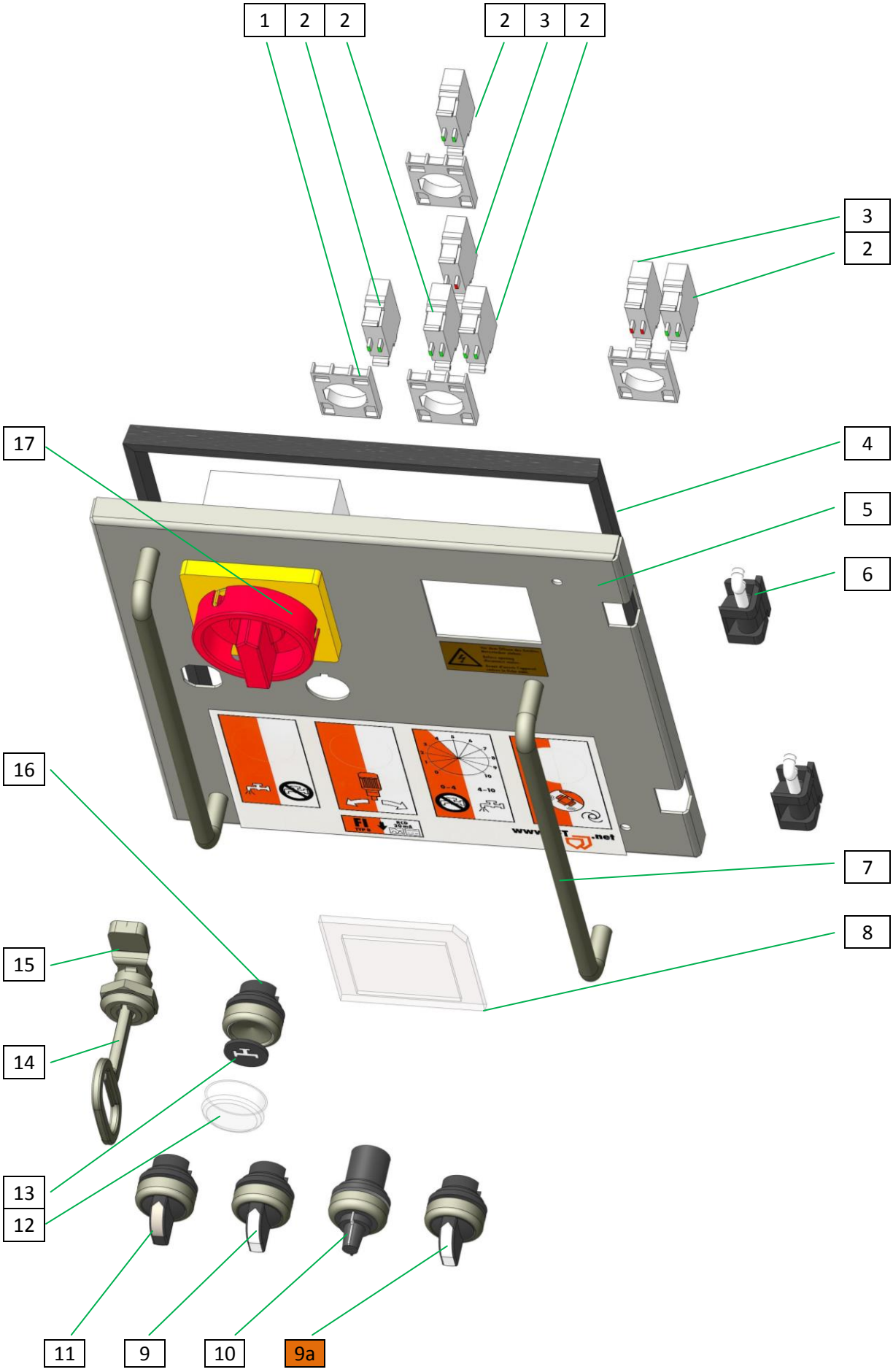

Wasserarmatur RITMO 42V Turbo Artikelnummer 00640073

Water manifold RITMO 42V Turbo part number 00640073

Art. Nr./ Article No.	
1	00147577
2	00589309
3	00059196
4	20201500
5	20206314
6	20152000
7	20201300
8	00147567
9	20215200
10	20203420
11	00147577
12	20213500
13	00001060
14	00604967
15	00019913
16	20190410
17	20215303
18	00264936
19	20206603
20	00039286
21	20206400
22	20209313
23	00082223
24	20203105
25	20156010
26	00068893
27	20205112
28	00153015
29	20183000
30	20206603
31	20209313
32	00066255
33	20206314
34	00640073

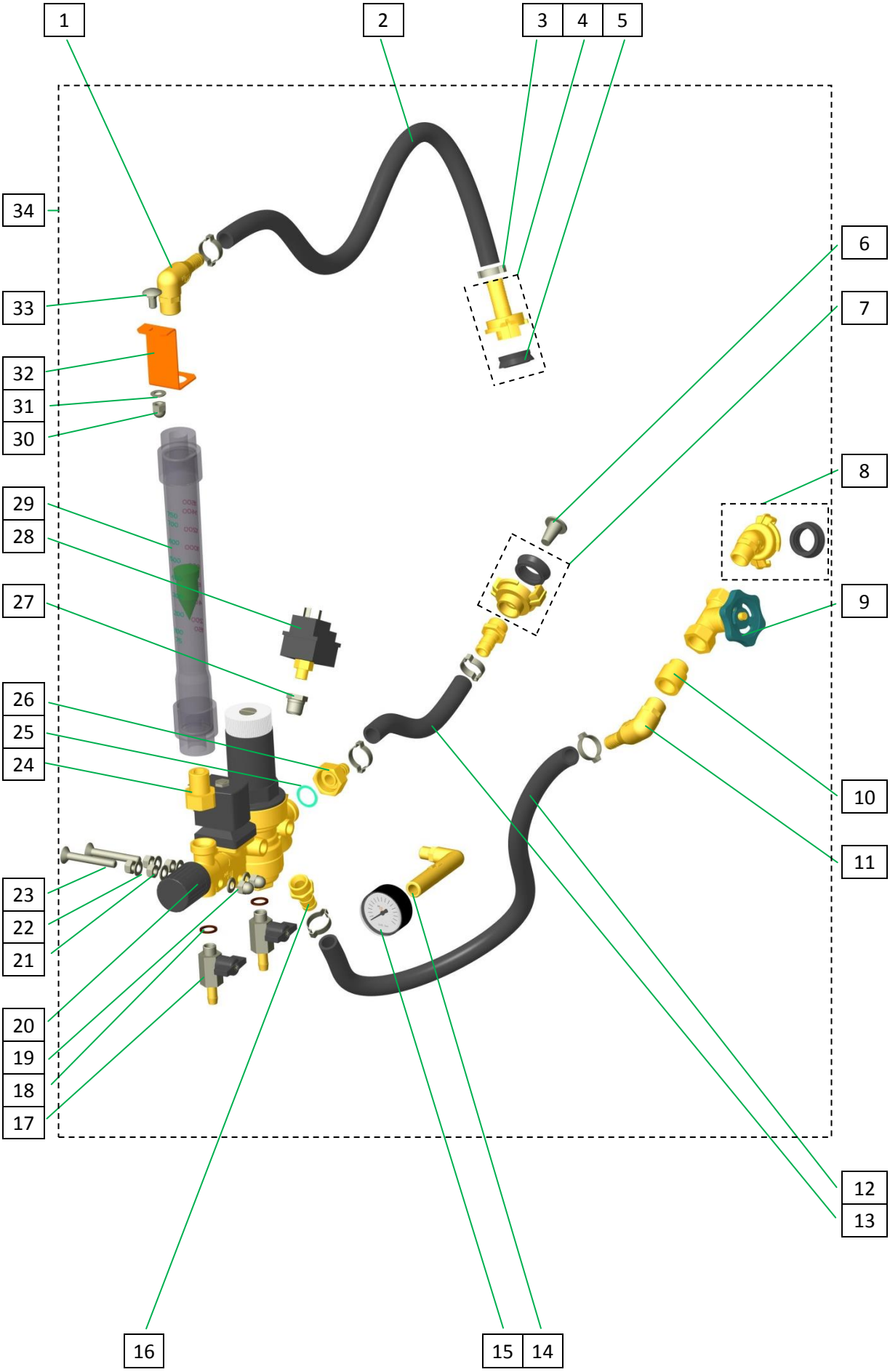

Wasserarmatur RITMO L plus 42V Artikelnummer 00639442

Water manifold RITMO L plus 42V part number 00639442

Art. Nr./ Article No.	
1	00147577
2	00662890
3	00059196
4	20201500
5	20206314
6	20152003
7	20201300
8	00147567
9	20215200
10	20203420
11	00147577
12	20213500
13	00001060
14	00604967
15	00019913
16	20190410
17	20215303
18	00264936
19	20206603
20	00039286
21	20206400
22	20209313
23	00082223
24	20203105
25	20156010
26	00068893
27	20205112
28	00153015
29	20186000
30	20206603
31	20209313
32	00066255
33	20206314
34	00639442

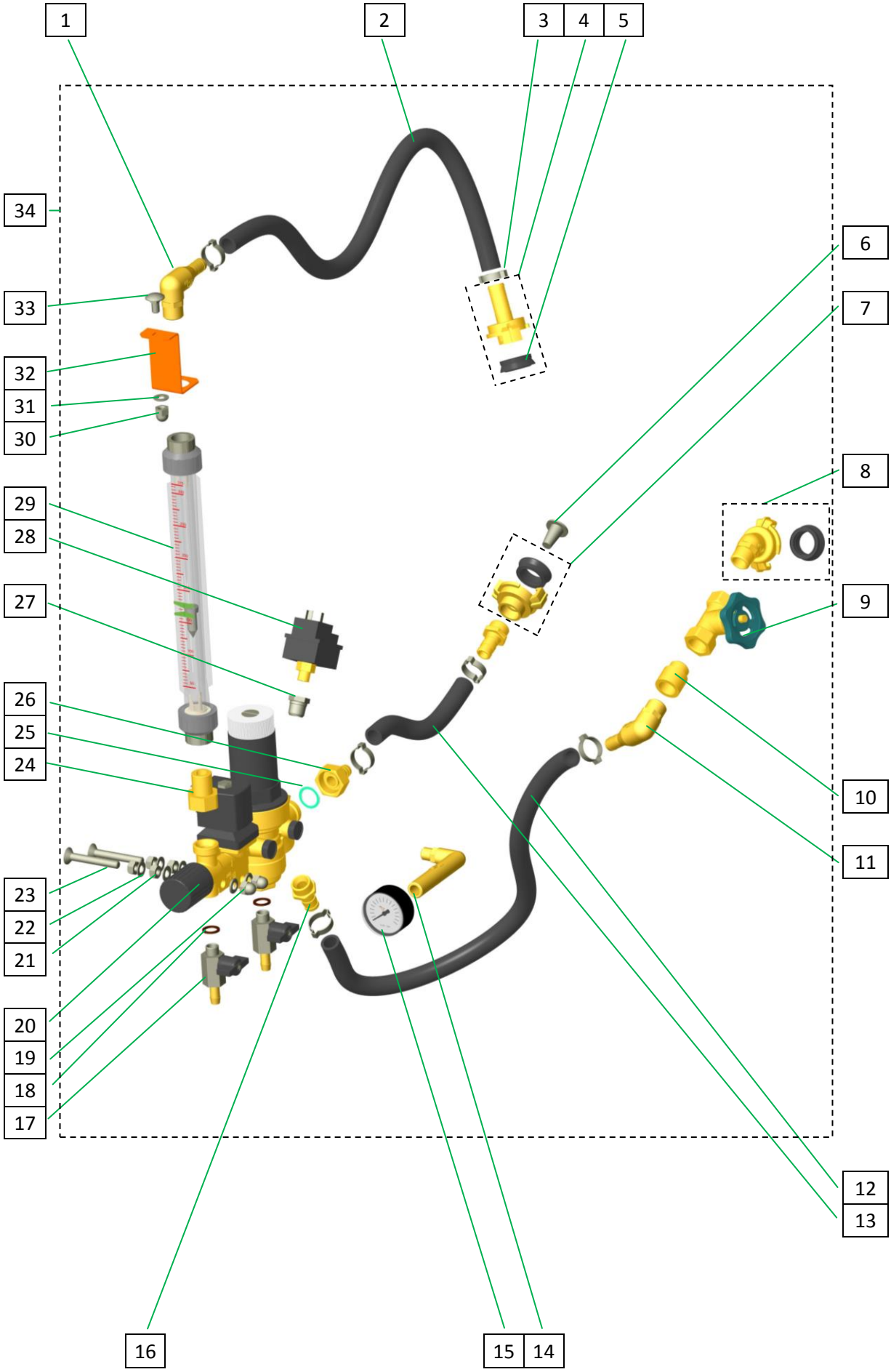

Luftkompressor DT4.8 230V Drucksteuerung Ritmo Artikelnummer 00078817

Air compressor DT 4.8 230 V pressure control Ritmo part number 00078817

Art. Nr./ Article No.	
1	00078817
2	20190400
3	00059196
4	20213506
5	20207101
6	00073614
7	20209300
8	20206200
9	00080277
10	00611889
11	00023695
12	00078810
13	20206100
14	20209320
15	20207200
16	20203712
17	00008259
18	20447633
19	20424143
20	20135110
21	20447600
22	00087541
23	00087547
24	00257284
25	20203710
26	00077766

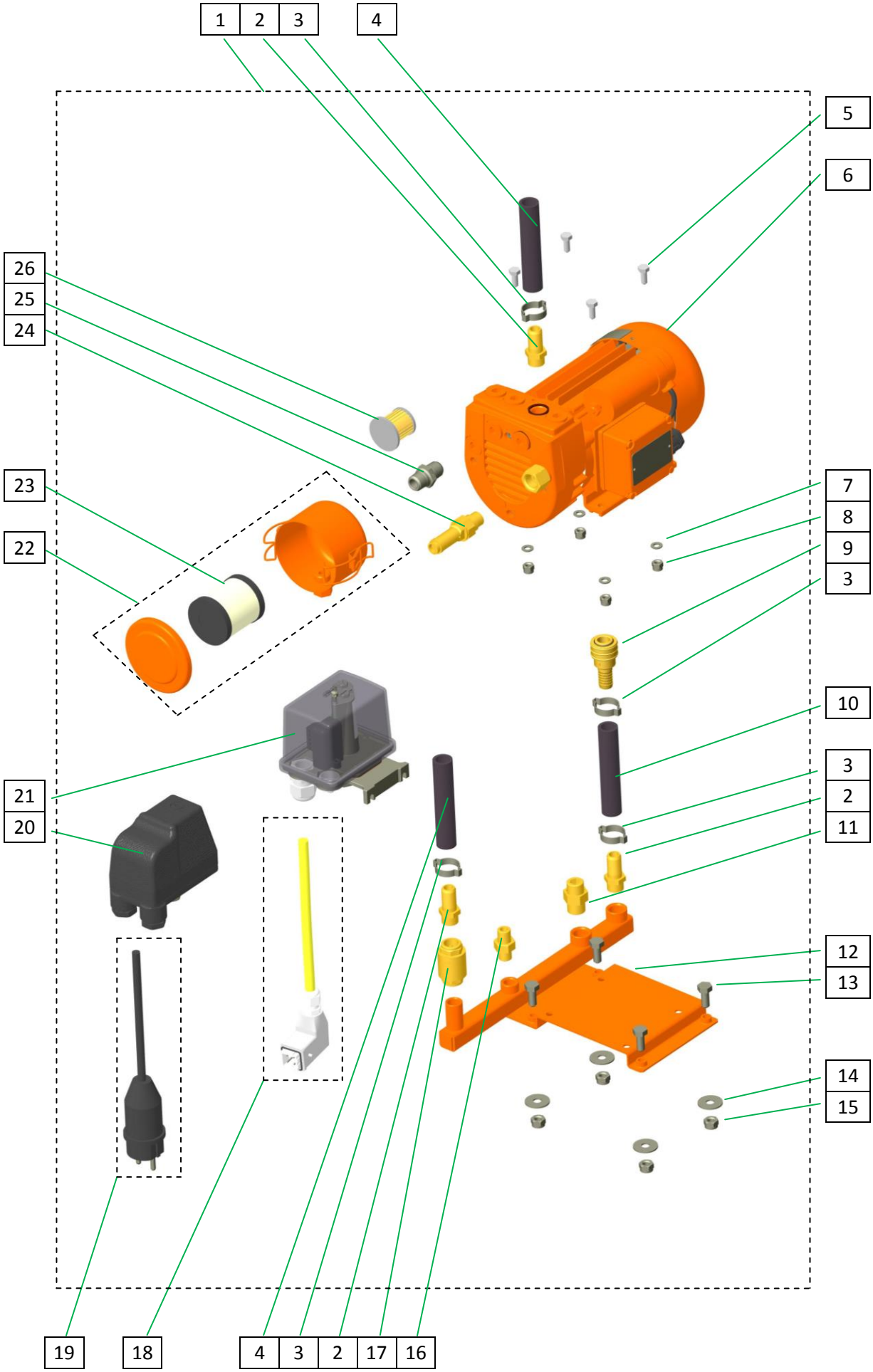

Feinputzgerät 25 mm S10 30° 600 dreh4LU EWO Artikelnummer 00097283

Spraying gun 25 mm cap S10 (cone) 30° 600 mm turn part number 00097283

Art. Nr./ Article No.	
1	20209980
2	20190600
3	00063290
4	00500210
5	00075689
6	00047515
7	00040729
8	20199600
9	00098489
10	20202101
11	20190200
12	20190320
13	20202611
14	20190540
15	00073669

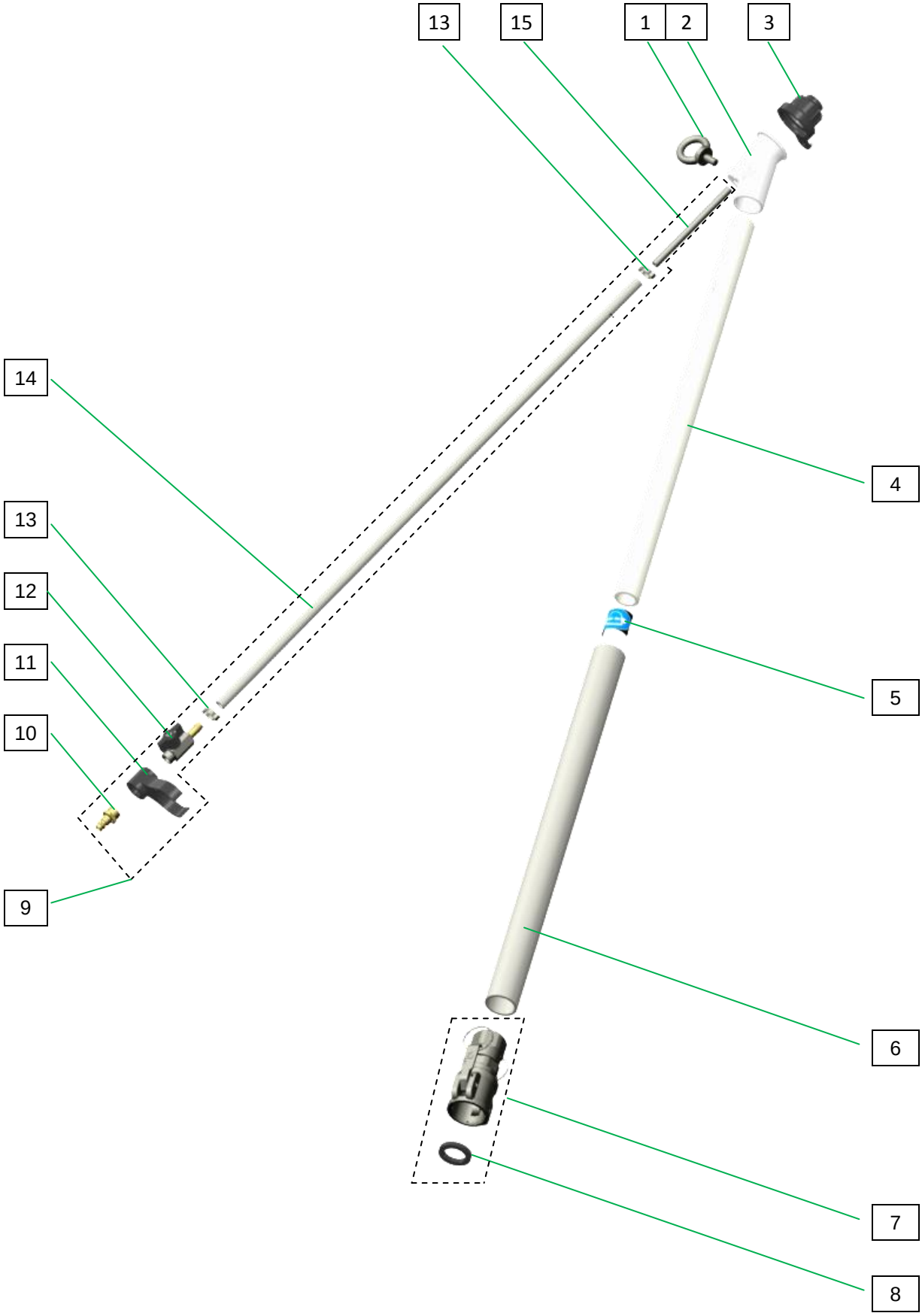

Feinputzgerät 25 S10 200 dreh 4LU EWO Artikelnummer 00111804 (Zubehörpaket RITMO L)

Spraying gun 25 mm cap S10 (cone) 30° 200 mm turn part number 00111804 (Accessories package RITMO L)

Art. Nr./ Article No.	
1	00053759
2	20202611
3	00073669
4	20209980
5	20190610
6	00063290
7	20191900
8	00075689
9	00074513
10	00040729
11	20199600
12	20202101
13	20190200
14	20202101

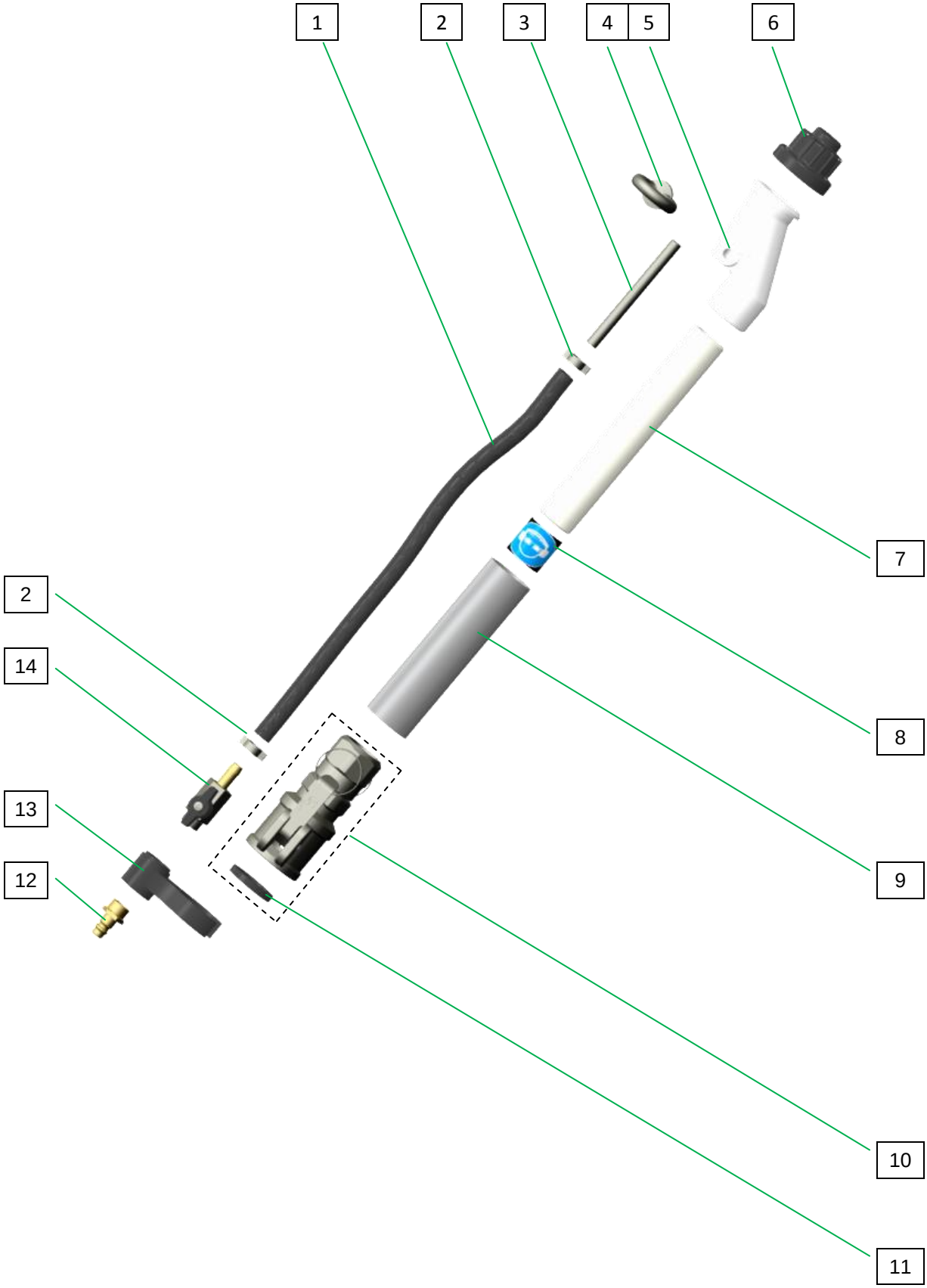

RITMO L Artikelnummer 00246445 (Zubehörpaket RITMO L)

RITMO L part number 00246445 (Accessories package RITMO L)

Art. Nr./ Article No.	
1	00021101
	RONDO 25mm 15m hydraulik
	RONDO DN25 15m hydraulic
2	00021103
	RONDO 25mm 5m hydraulik
	RONDO DN25 5m hydraulic
3	20211000
4	00008521
	PVC-Gewebeschlauch NW 9x3mm 16m
	Air hose DN9 Ewo male part 16m
5	00077240
	PVC-Gewebeschlauch NW 9x3mm 5m
	Air hose DN9 Ewo male part 5m
6	20199500
7	20201700
8	20200800
9	20199300
10	00062328
11	00062383

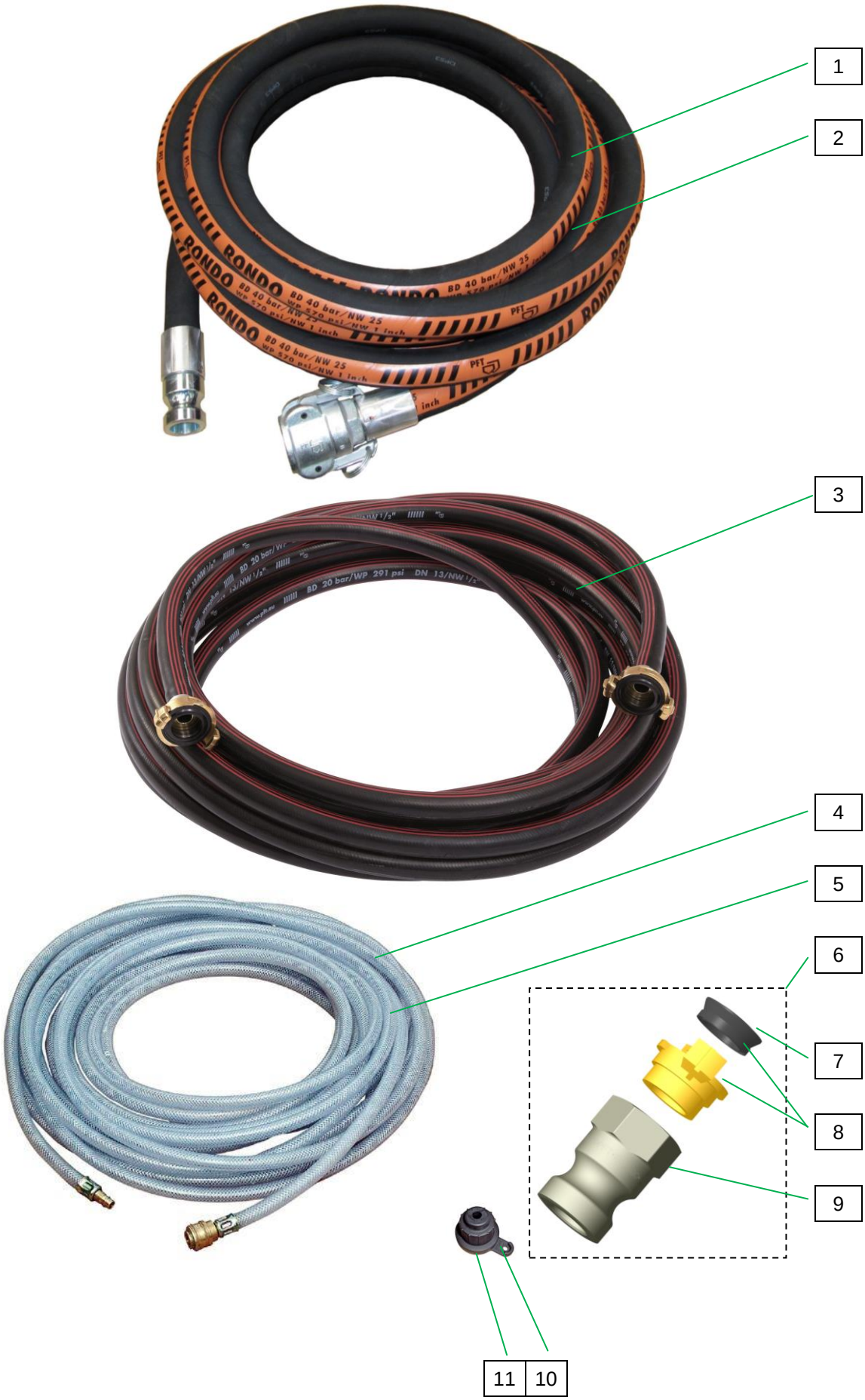

Luftschlauch RONDO 13mm 15m Hydraulik und Spritzgerät RITMO L plus powercoat

Air hose RONDO DN13 hydraulic Spraying gun RITMO L plus powercoat

Art. Nr./ Article No.	
1	00008521
2	00087354
3	00087597
4	00094898

Stromkabel und Werkzeugbeutel RITMO L plus powercoat

Extension cable Tool bag powercoat RITMO L plus powercoat

Art. Nr./ Article No.	
1	00088049
2	20423420
3	00098808
4	20048502
5	00098801
6	20444500
7	00090738
8	00010411
9	00021219
10	00137015
11	00262402
12	20048512
13	00099111

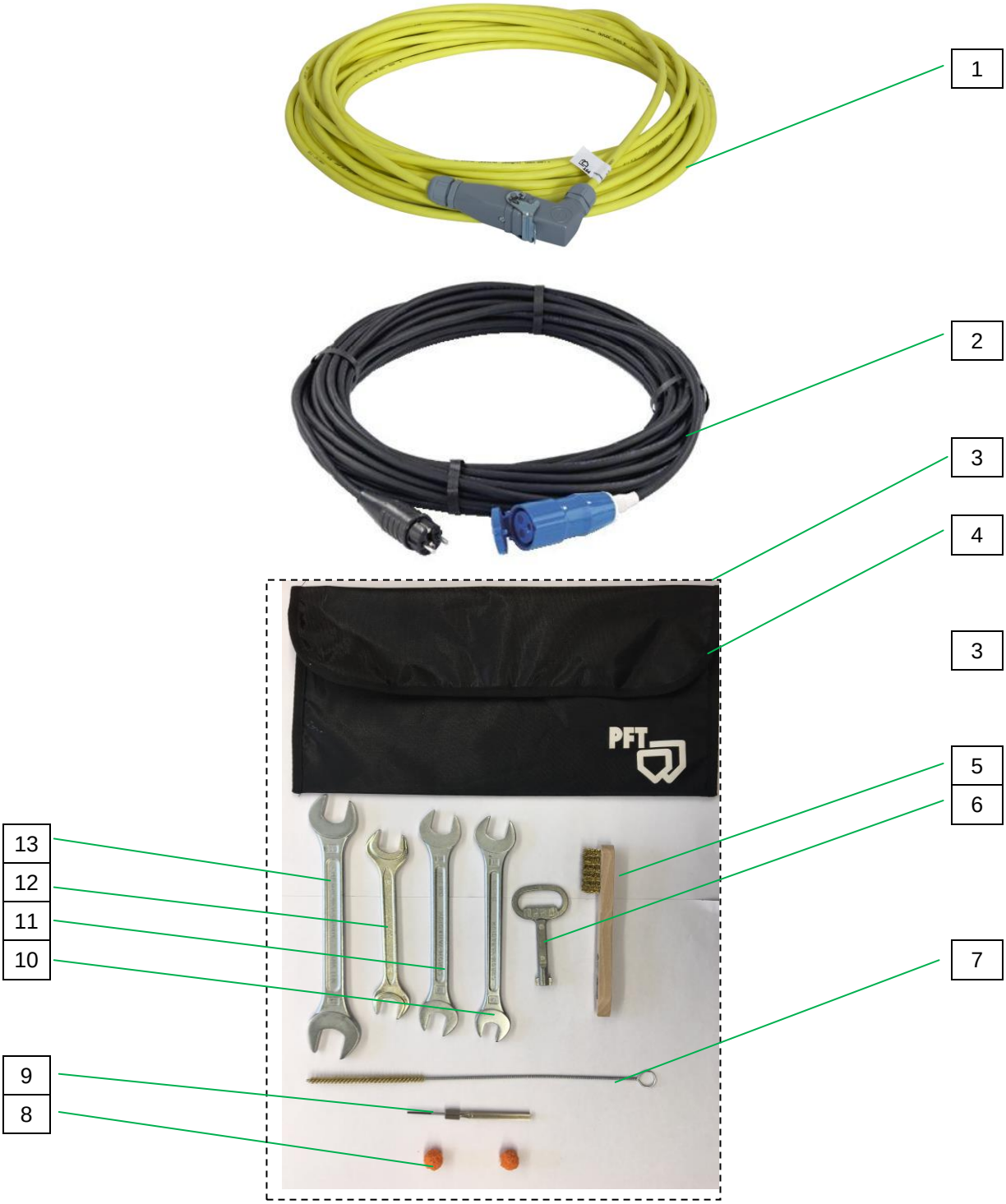

WIR SORGEN FÜR DEN FLUSS DER DINGE

Knauf PFT GmbH & Co. KG

Postfach 60 97343 Iphofen

Einersheimer Straße 53 97346 Iphofen

Deutschland

Telefon +49 9323 31-760

Telefax +49 9323 31-770

Technische Hotline +49 9323 31-1818

info@pft.net

www.pft.net